PORTAS DE FOLE

COMO INSTALAR

ADVERTÊNCIAS

Introdução

Pedimos que leia atentamente o conteúdo deste documento e o guarde.

Este manual é uma parte essencial da porta de fole e visa fornecer todas as informações necessárias para a sua instalação, uso e manutenção.

As instruções, desenhos e documentos contidos neste manual são de natureza técnica.

Segurança

Não remova as etiquetas do produto nem a marca CE.

A empresa reserva-se ao direito de fazer alterações parciais ou totais ao produto sem aviso prévio e recusando qualquer responsabilidade sobre dados incorretos.

A empresa não responderá a intervenções realizadas por terceiros que sem aviso prévio procedam a adulteração e/ou alterações do produto.

Utilização

Para abrir ou fechar a porta de fole, basta deslizar pelo puxador ou fechadura.

As portas de fole devem deslizar sem prisões, para essa ajuda é aconselhável colocar lubrificante de silicone nos pivots.

Manutenção

Faça apenas as operações de manutenção indicadas.

As portas de fole são de fácil limpeza e manutenção, poderá usar um pano húmido com um detergente neutro.

Deve fazer uso da porta pelo menos uma vez a cada três meses de forma a evitar que os mecanismos fiquem presos.

As recomendações indicadas foram compiladas com o máximo de cuidado. Não obstante, não podemos aceitar qualquer responsabilidade como resultado da limpeza.

MATERIAL NECESSÁRIO

COMPONENTES

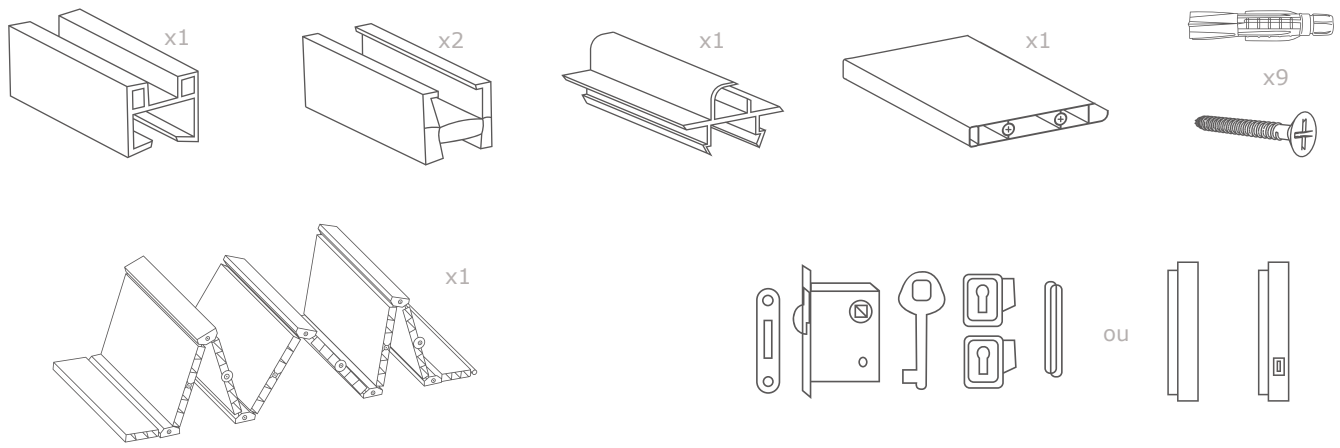

INSTALAÇÃO

1
1. Furar com broca o centro da área onde vai ser colocada a porta e a 10cm de distância de cada ponta.
2. Colocar o perfil superior no parafuso do meio.
x9
x11

2
Colocar o perfil de fecho com a fechadura no resto da porta e encaixar no perfil superior, rodando o perfil.

3
Colocar os parafusos das pontas para segurar o perfil superior em segurança.

4
Fure as extremidades do trilho e do vão e fixe os outros dois parafusos com 25 cm a partir do centro.

5
Encaixar um dos lados ao perfil lateral. Colocar silicone à volta dos perfis todos.

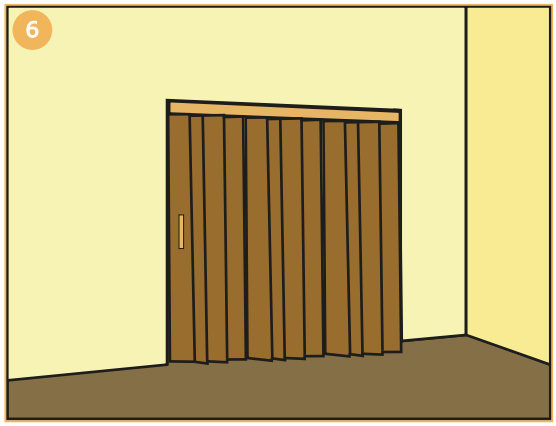
6

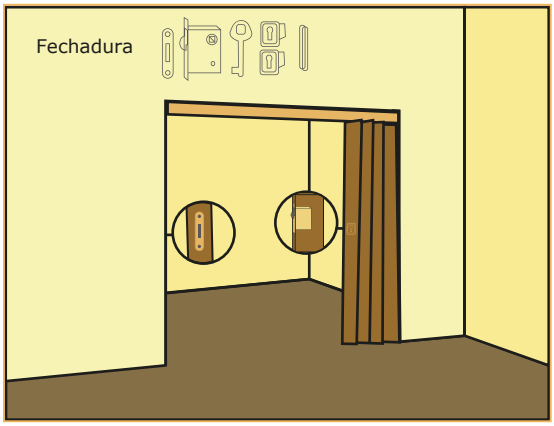
Fechadura

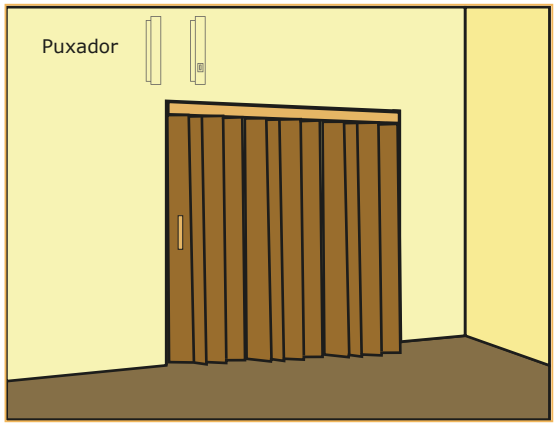
Puxador